manual de montagem
M.Start

masutti copat®

Nível de dificuldade

Quantidade de pessoas

Recursos necessários:

Furadeira, brocas, chave Philips, martelo, extensor de ponteira, trena, nível, prateleiras e pano limpo

Orientações gerais: Certifique-se de que a parede na qual a estrutura será instalada é resistente para suportar o peso da mesma. Informações sobre cargas podem ser encontradas no manual de uso e operação da edificação ou consulte a construtora e/ou incorporadora.

É de inteira responsabilidade do instalador toda e qualquer preparação do local para a instalação da estrutura tubular que inclui alvenaria, acabamentos em gesso, instalação da rede elétrica, bem como suas adaptações.

A distância máxima permitida pode ser diminuída devido à resistência do material utilizado na prateleira, qualidade construtiva da parede e carga aplicada.

Pelo fato de se tratarem de materiais diferentes, pode haver a variação de tonalidade da cor entre o tapa furo e o tubo, isso dependerá também da luminosidade do ambiente.

Para móveis estruturados com o auxílio de conjuntos estabilizadores é recomendado fixar no piso usando a ferragem para instalação inferior/superior, no intuito de evitar tombamentos.

Para o uso como móvel independente de fixação nas paredes é obrigatório o uso de conjuntos estabilizadores os quais foram projetados com a finalidade de dar estabilidade a estrutura, mantendo-a em pé. A quantidade de conjuntos estabilizadores a serem utilizadas deve ser avaliada conforme projeto.

Para um melhor resultado na aplicação do produto, deve ser observado o nivelamento e alinhamento das estruturas.

Itens fornecidos:

A . Estrutura tubular

B. Paraf. CH FC 4,5x30mm

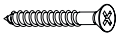

C. E.V.A autoadesivo 12x40x3mm

D. Paraf. CH FC 4,5x60mm

E. Bucha para fixação Ø6mm

F. Tapa furos adesivo Ø12mm

Acessórios complementares

G. Chapa de conexão de prateleiras

H. Conjunto estabilizador 120x100x40mm

I. Ferragem de fixação inferior/superior

Fixação na parede

1 . Posicione as estruturas na parede. Recomendamos que não seja ultrapassada a distância máxima de 800mm entre as estruturas.

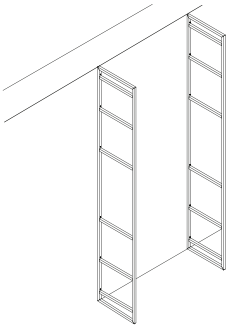

A MASUTTI COPAT NÃO SE RESPONSABILIZA PELA RESISTÊNCIA DOS MATERIAIS INSTALADOS SOBRE AS ESTRUTURAS

2 . A fixação na parede deve ser feita utilizando todos as ferragens disponíveis **(D) (E)**. Após a fixação dos parafusos, cubra com o tapa furo adesivo **(F)**.

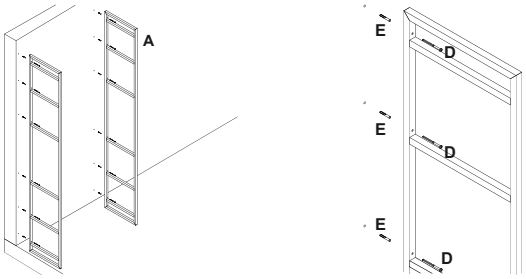

3 . Para prateleiras de madeira a fixação é feita através da ferragem **(B)**. O parafuso deve ser colocado de baixo para cima atravessando a furação do tubo e após fazer a cobertura com o tapa furo adesivo **(F)**. Caso sejam prateleiras de vidro ou acrílico, pode-se usar cola específica para vidro/metal ou fita dupla-face.

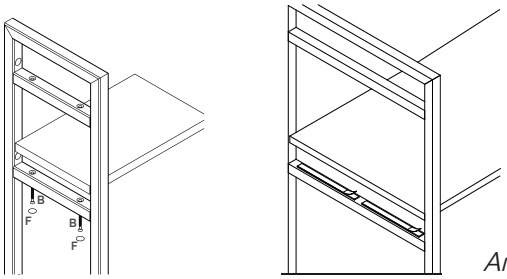

4 . Para a colocação de módulos e fundos, atente para a folga mínima de 1mm de cada lado. A fixação deve ser feita diretamente na parede por responsabilidade do instalador.

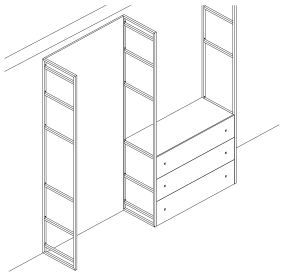

5 . Para as prateleiras que ultrapassem a medida máxima de chapas de madeira, considere a utilização de chapas de conexão **(G)**. Esta união deve, obrigatoriamente, ser apoiada em uma das estruturas.

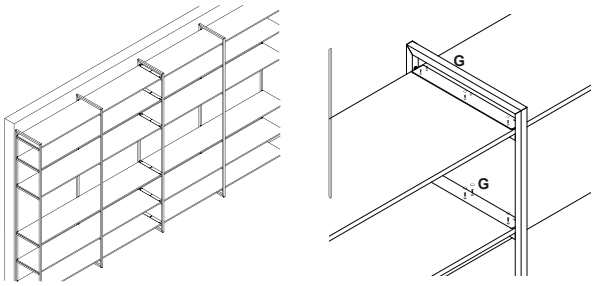

6 . É necessário manter uma distância mínima de 4mm entre a prateleira e a estrutura para facilitar a montagem.

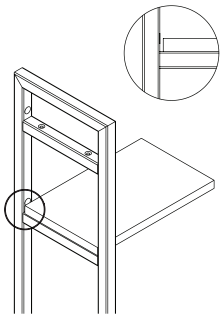

Aramados Masutti Copat

Rua João Stefenon, 90 - B. Santo Antão - Fone/Fax: (54) 2521.8888 - 95700-000 - Bento Gonçalves - RS www.masutticopat.com.br

Nº 242 atualizado em: março/22

7 . Quando houver contato entre as estruturas e o chão, utilize as sapatas protetoras de E.V.A. (C).

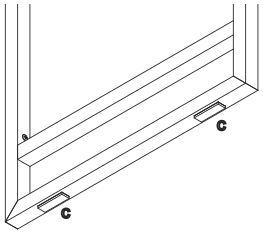

Aplicação do produto independente da parede

1 .O conjunto estabilizador é fixado na estrutura logo abaixo da prateleira, com parafuso autobrocante na estrutura e com parafuso para madeira no painel **(H)**. No caso de prateleiras de vidro ou acrílico deve ser colado com cola específica (cola UV ou cola adesiva de montagem). Lembre-se que o conjunto estabilizador **(H)** não acompanha o produto.

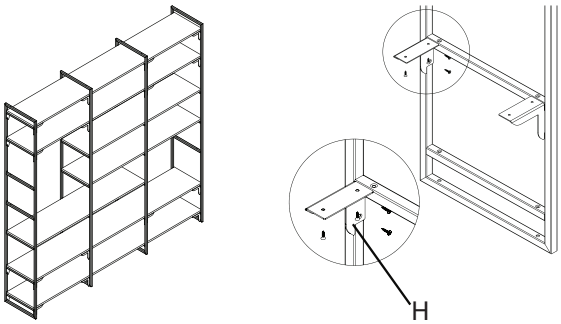

2 . Para evitar possíveis acidentes ocasionados pelo eventual tombamento da estrutura, recomendamos fixa-la no piso e fazer o furo na parte inferior da estrutura antes de fazer a montagem. Utilize a ferragem de fixação inferior/ superior **(I)**. Lembre-se que a ferragem de fixação não acompanha o produto.

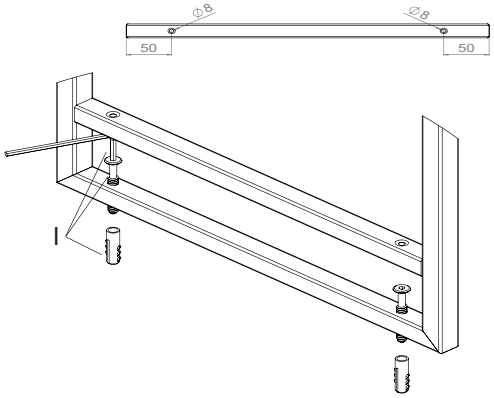

3 . Para todos os tamanhos de estruturas é importante o uso mínimo de conjuntos estabilizadores no primeiro e no último nível de prateleiras, o restante é colocado conforme necessidade ou estética, dependendo também da altura da estrutura. Estruturas com a altura de 1440mm recomendamos usar conjuntos na prateleira que mais ao centro isso.

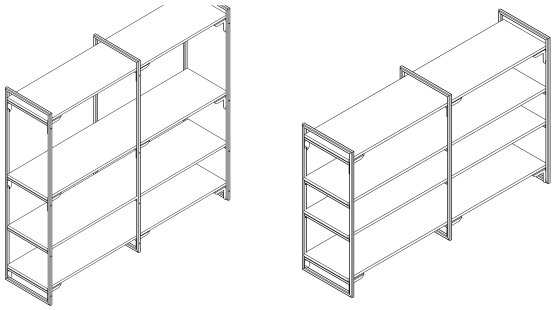

4 . Estrutura com 2200mm de altura é recomendado o uso mínimo de conjuntos estabilizadores nos dois primeiros e dois últimos níveis de prateleiras.

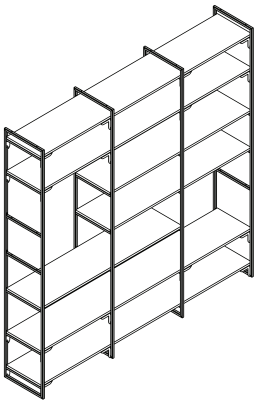

Nº 242 atualizado em: março/22