masutti copat®
acessórios para toda a casa

MANUAL DE MONTAGEM 76

Ferragem:

A 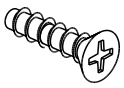 Paraf. Corred. 6 x 20 ZB

B Suporte MC 103.03 de apoio

1 Acertar o posicionamento conforme indica o desenho abaixo, centralizar os suportes na lateral da gaveta.

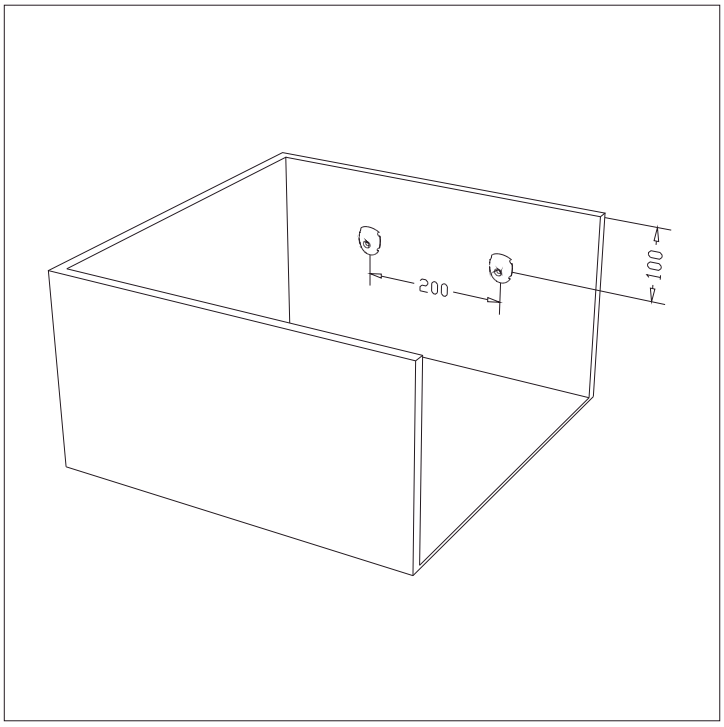

2 Prender a ferragem “B” utilizando a ferragem “A.

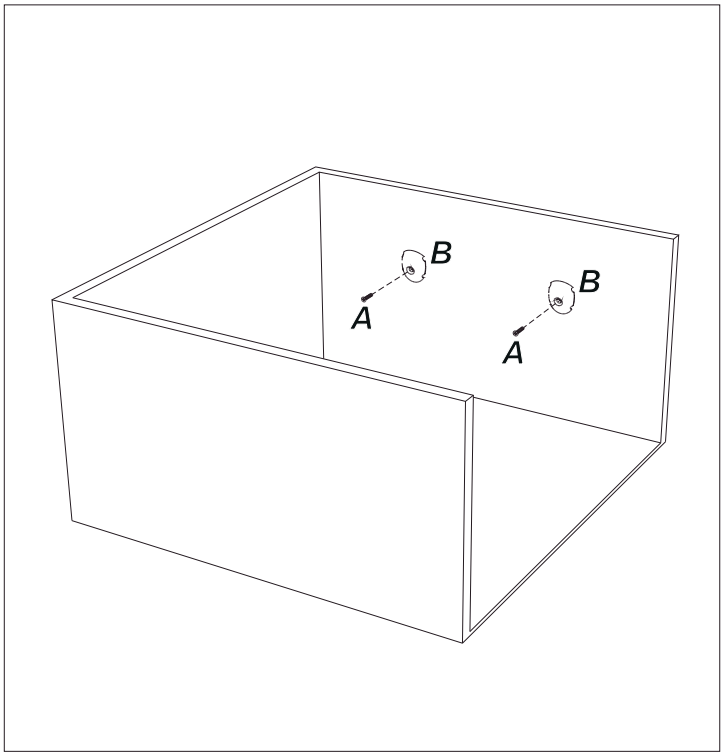

3 Encaixar o aramado nos suportes que devem estar presos na lateral da gaveta.

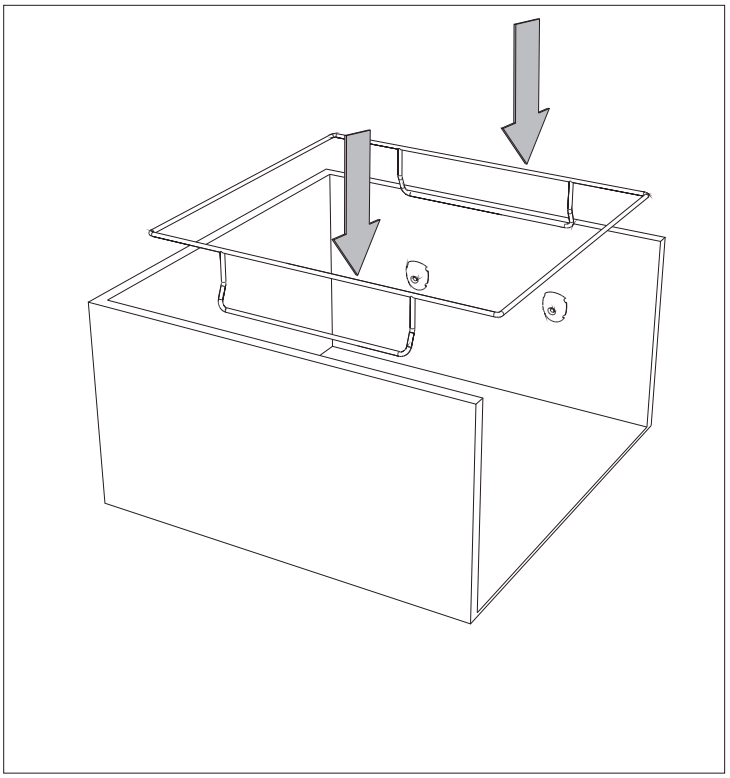

4 Encaixar as pastas no aramado.

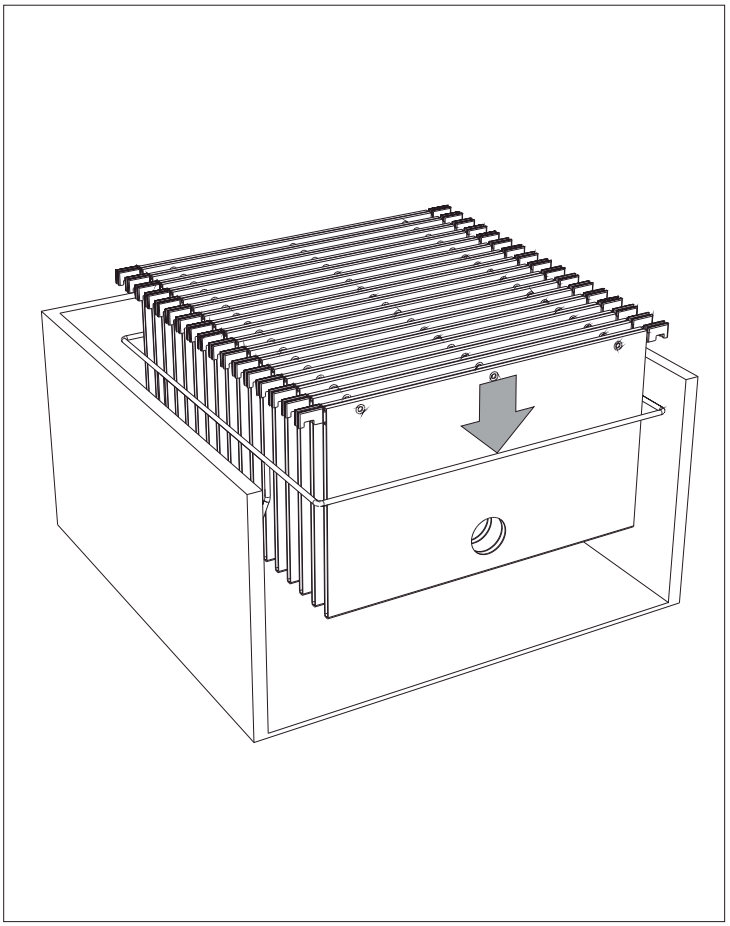

Aramados Masutti Copat LTDA.

Rua João Stefenon, 90 - B. Santo Antão - Fone/Fax: (54) 2521.8888 - 95700-000 - Bento Gonçalves - RS - www.masutticopat.com.br